Серводрайвер EL7-EC400F

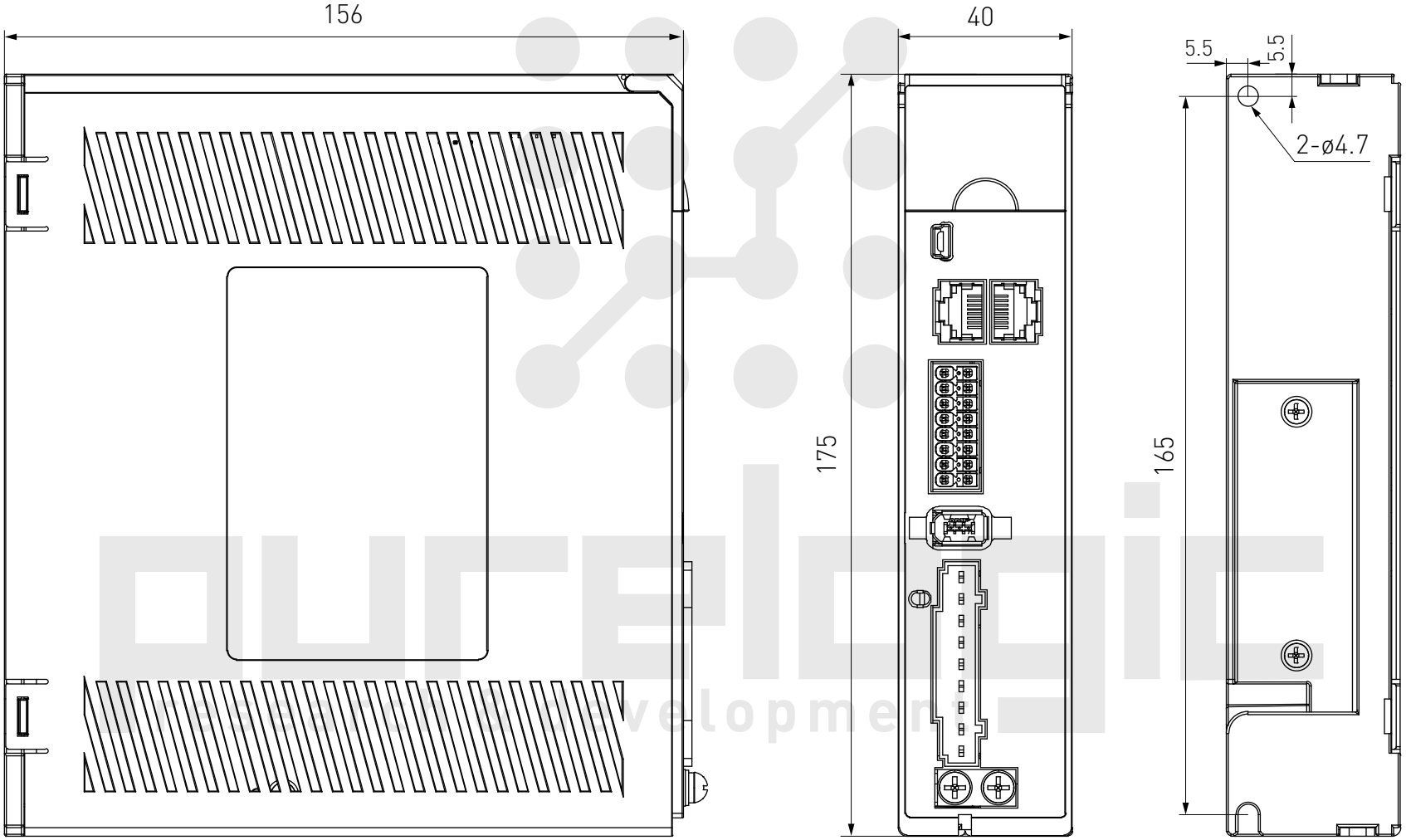

Серводрайвер EL7-EC750F

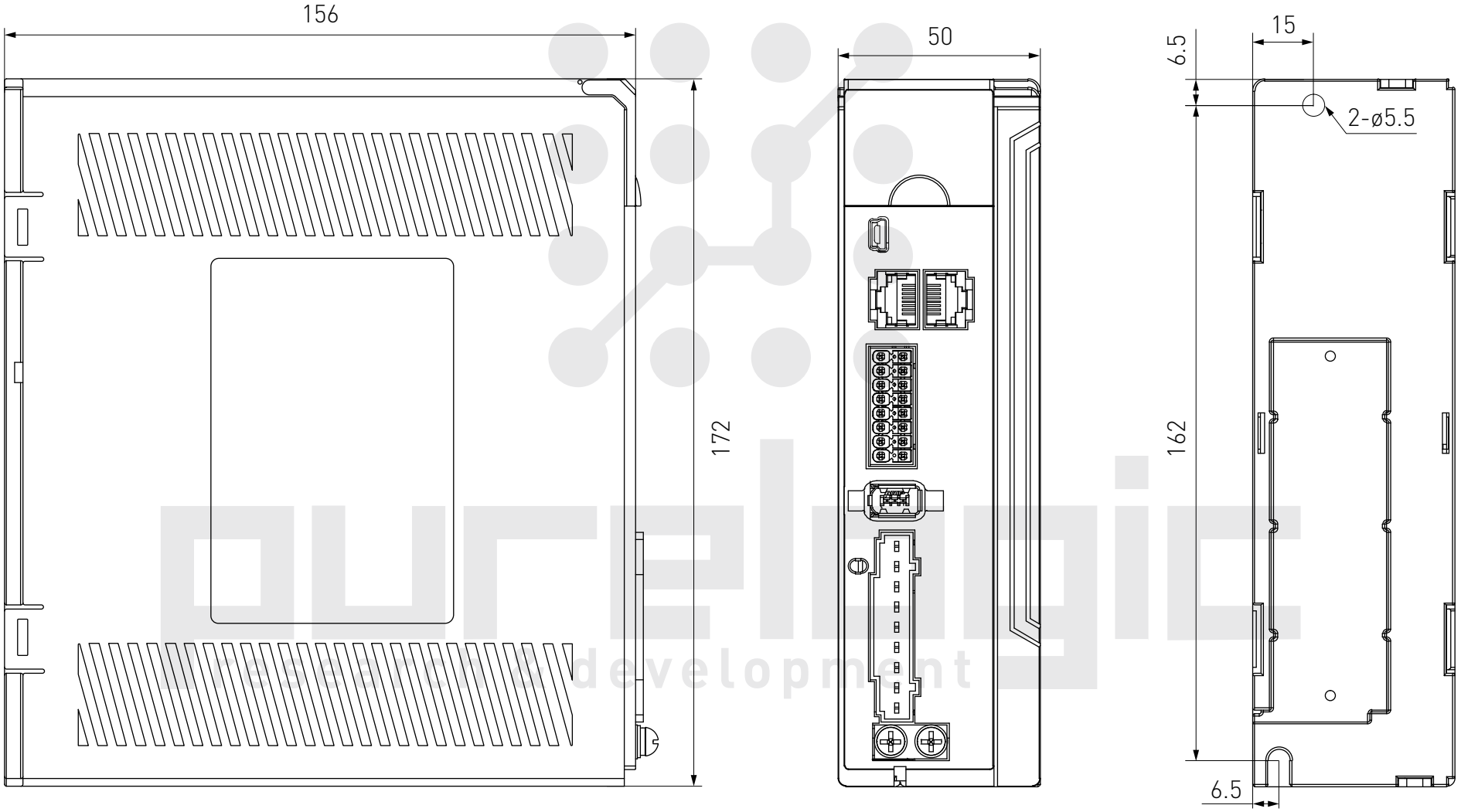

Серводрайвер EL7-EC1000F

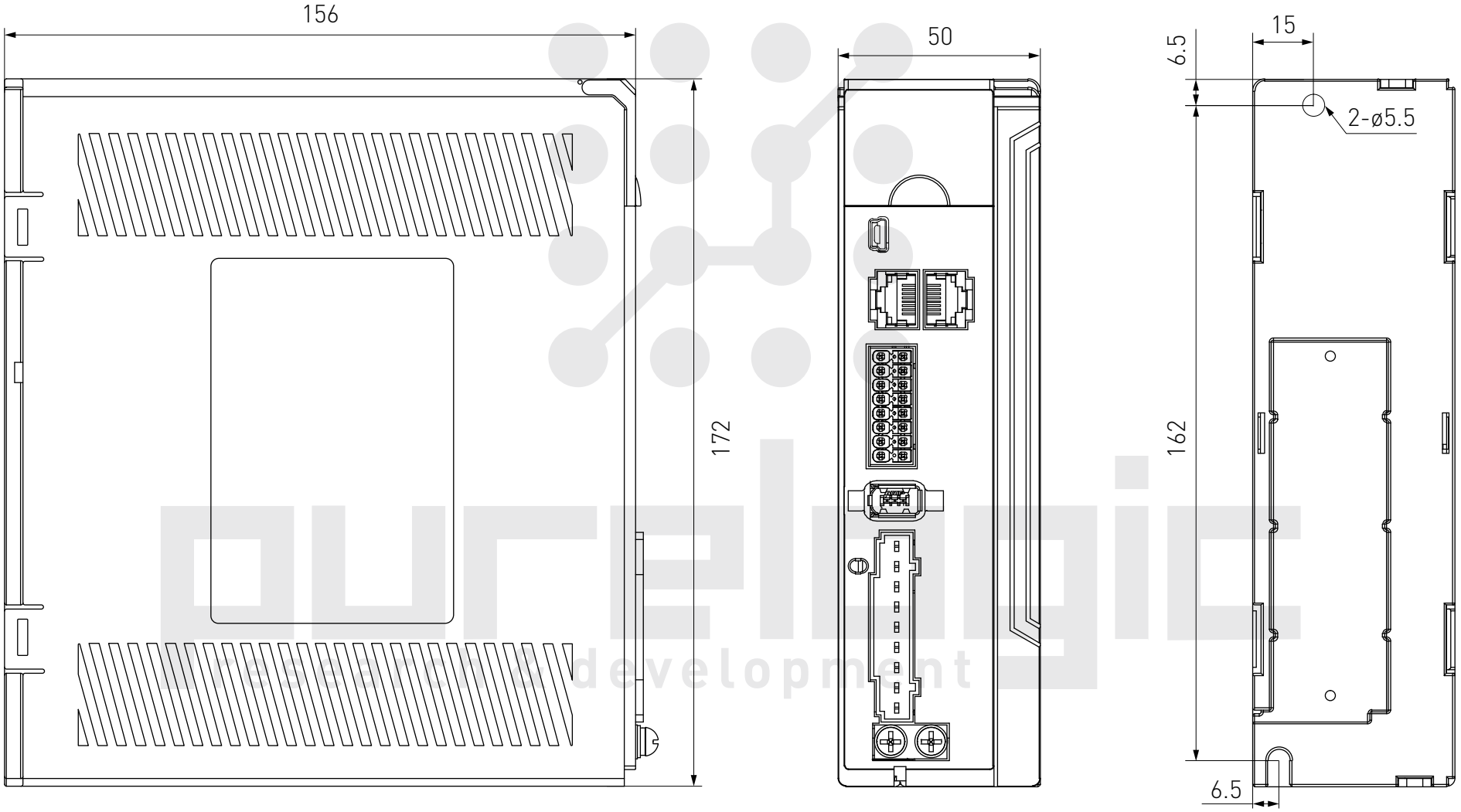

Серводрайвер EL7-EC1000FT

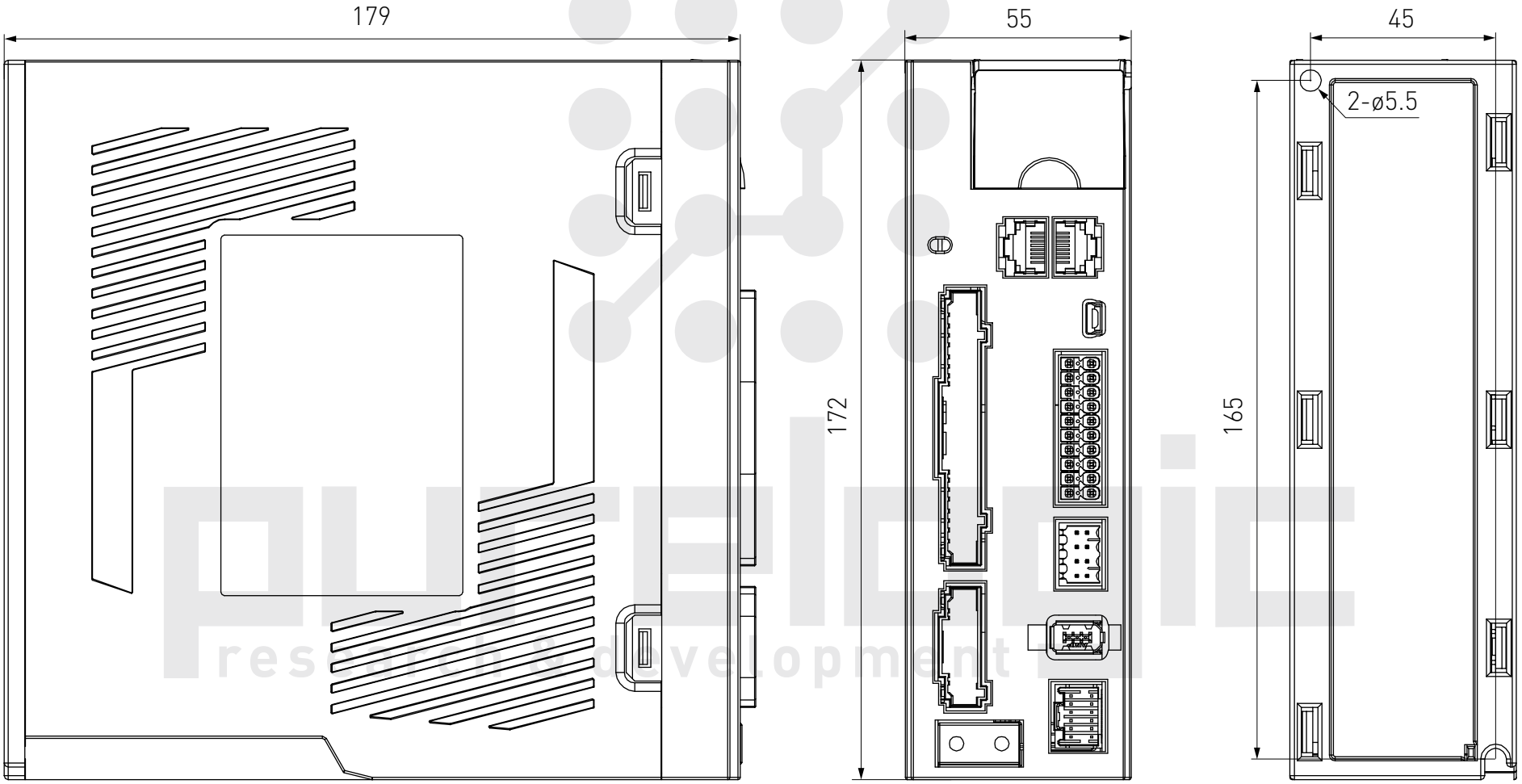

Серводрайвер EL7-EC1500FT

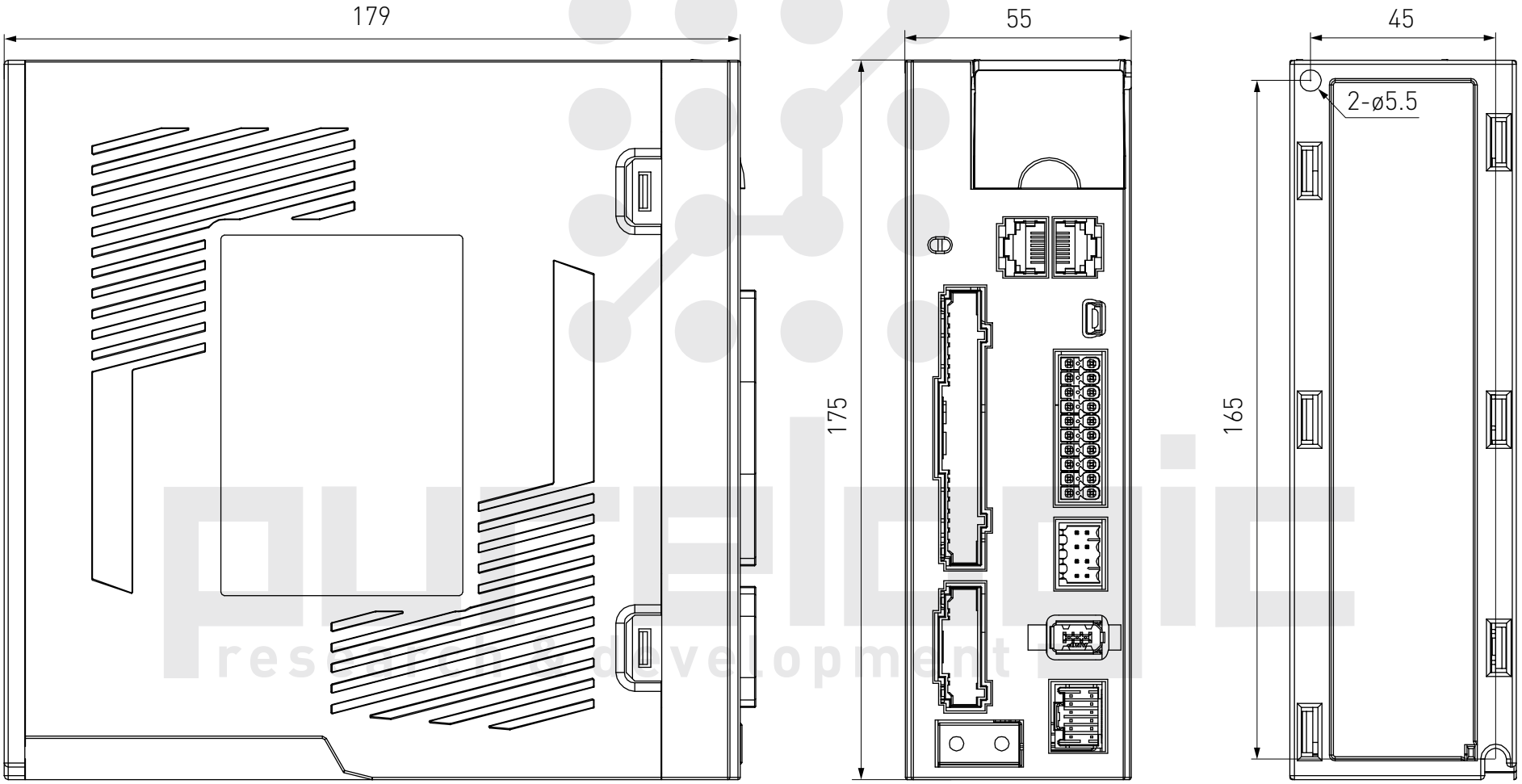

Серводрайвер EL7-EC1500Z

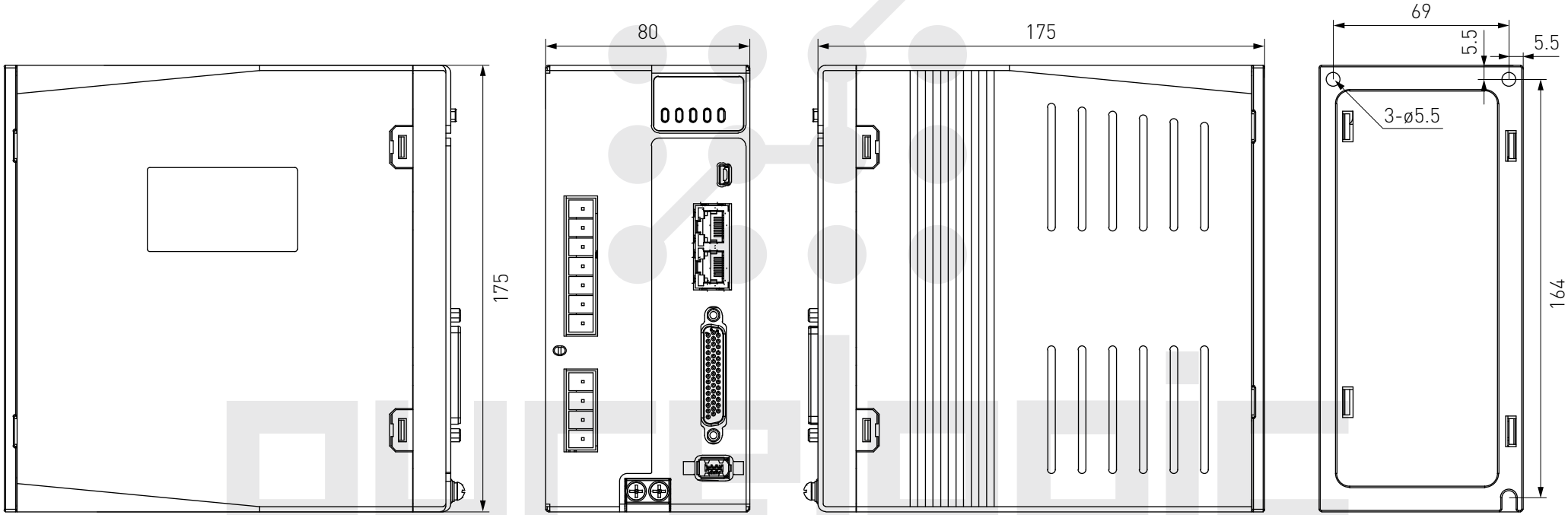

Серводрайвер EL7-EC2000FT

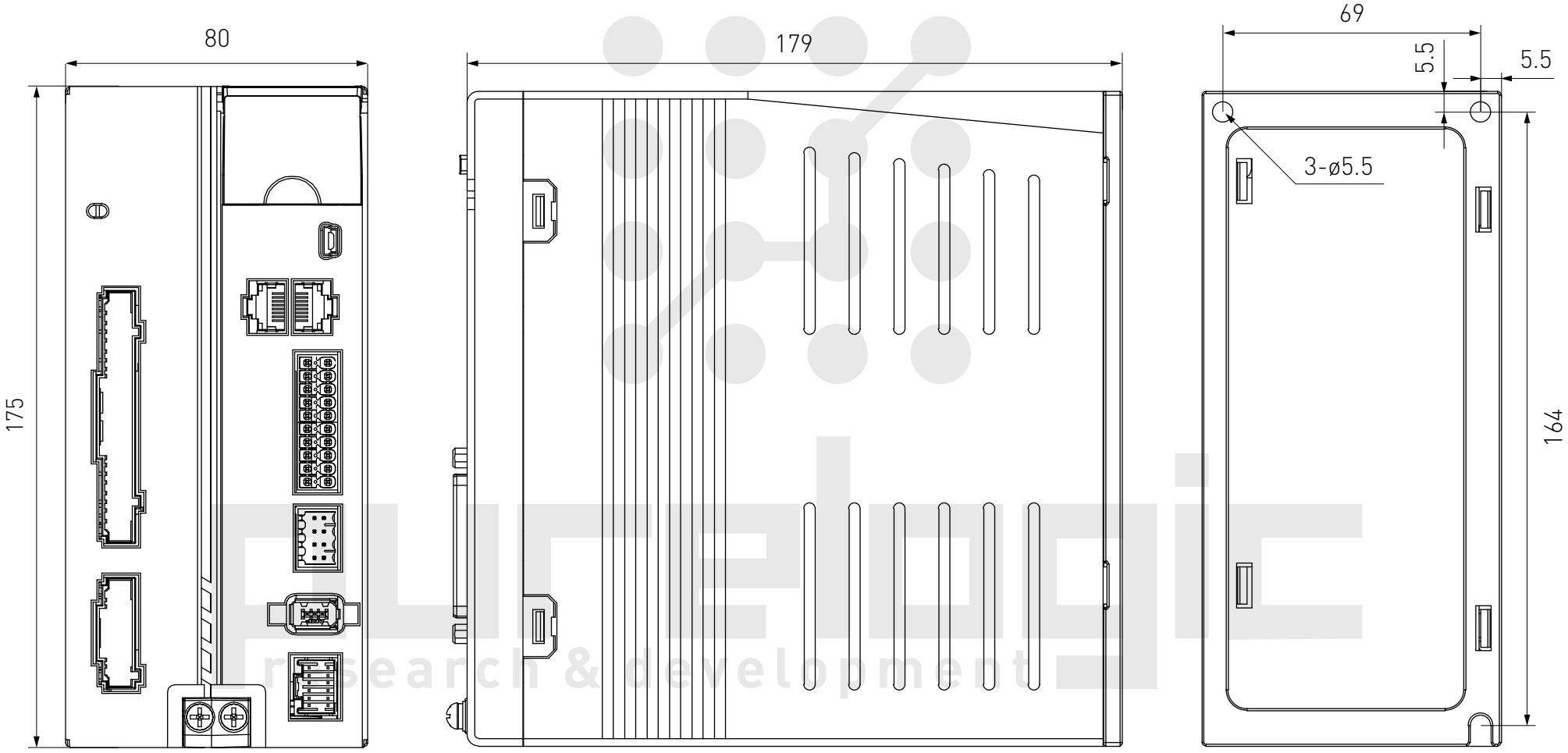

Серводрайвер EL7-EC2000Z

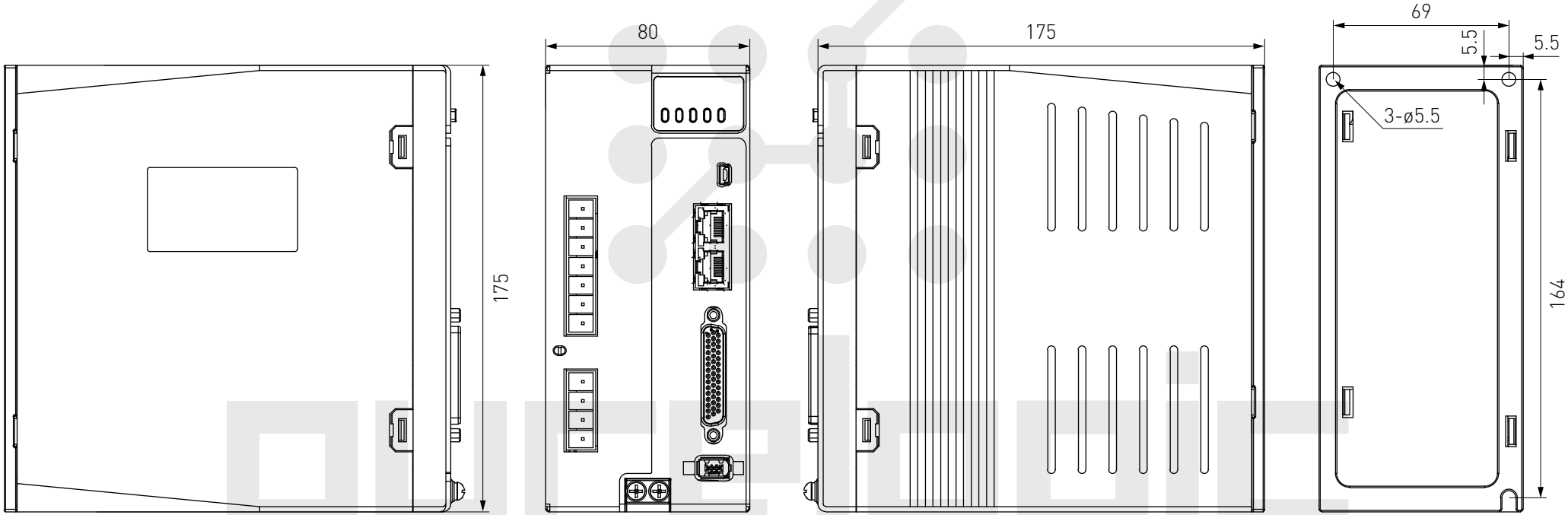

Серводрайвер EL7-EC3000FT

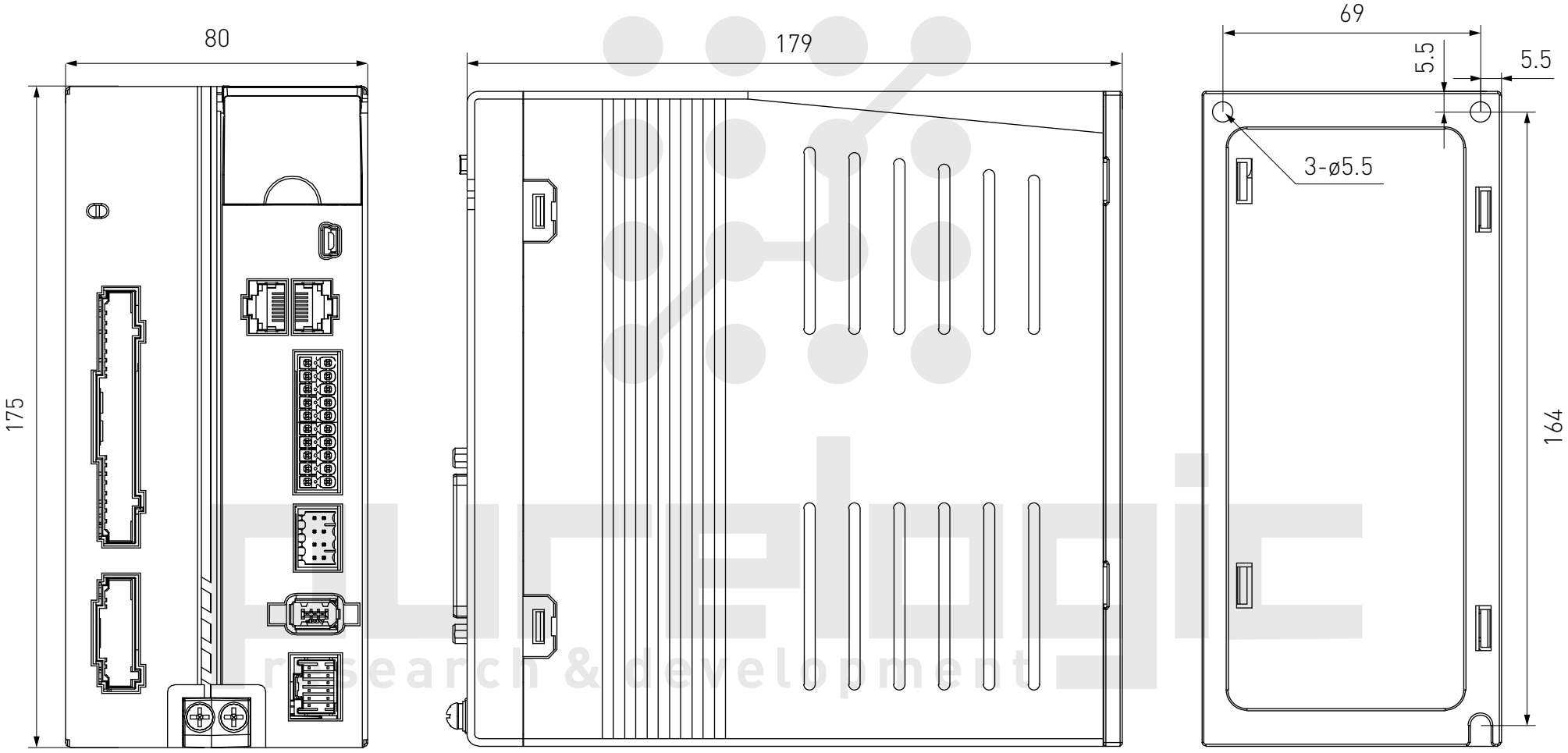

Серводрайвер EL7-EC4400FT

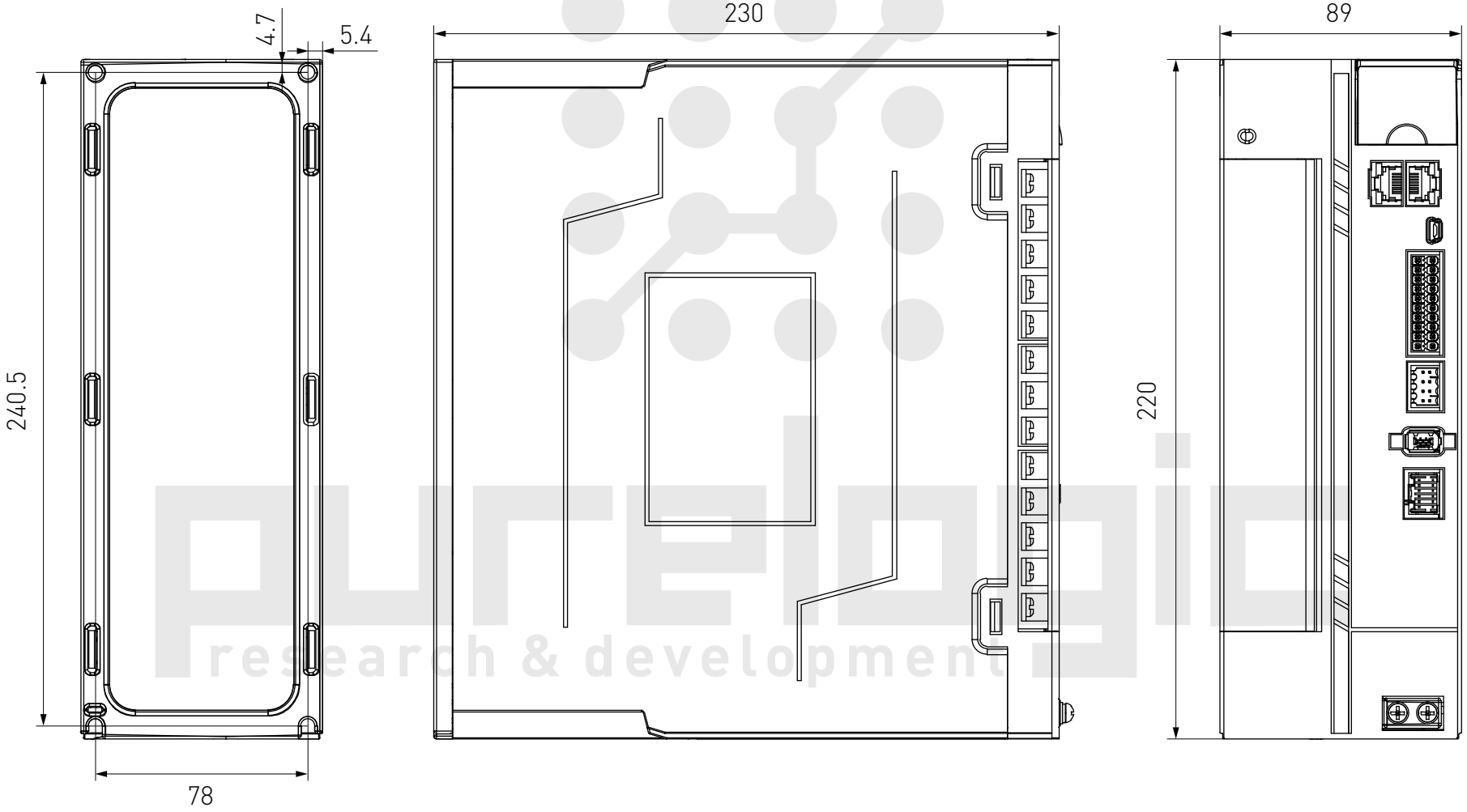

Серводрайвер EL7-EC5500FT

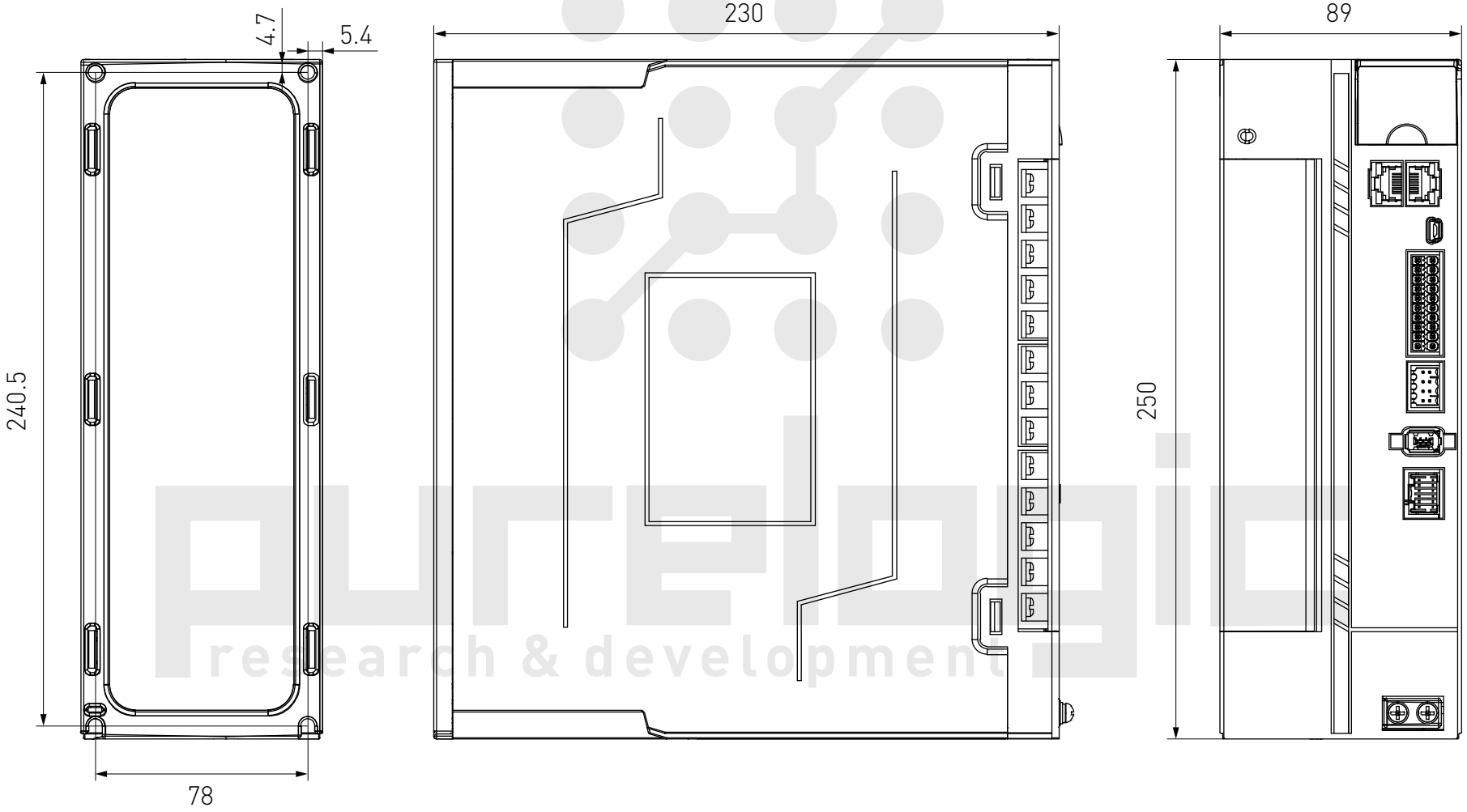

Серводрайвер EL7-EC7500FT

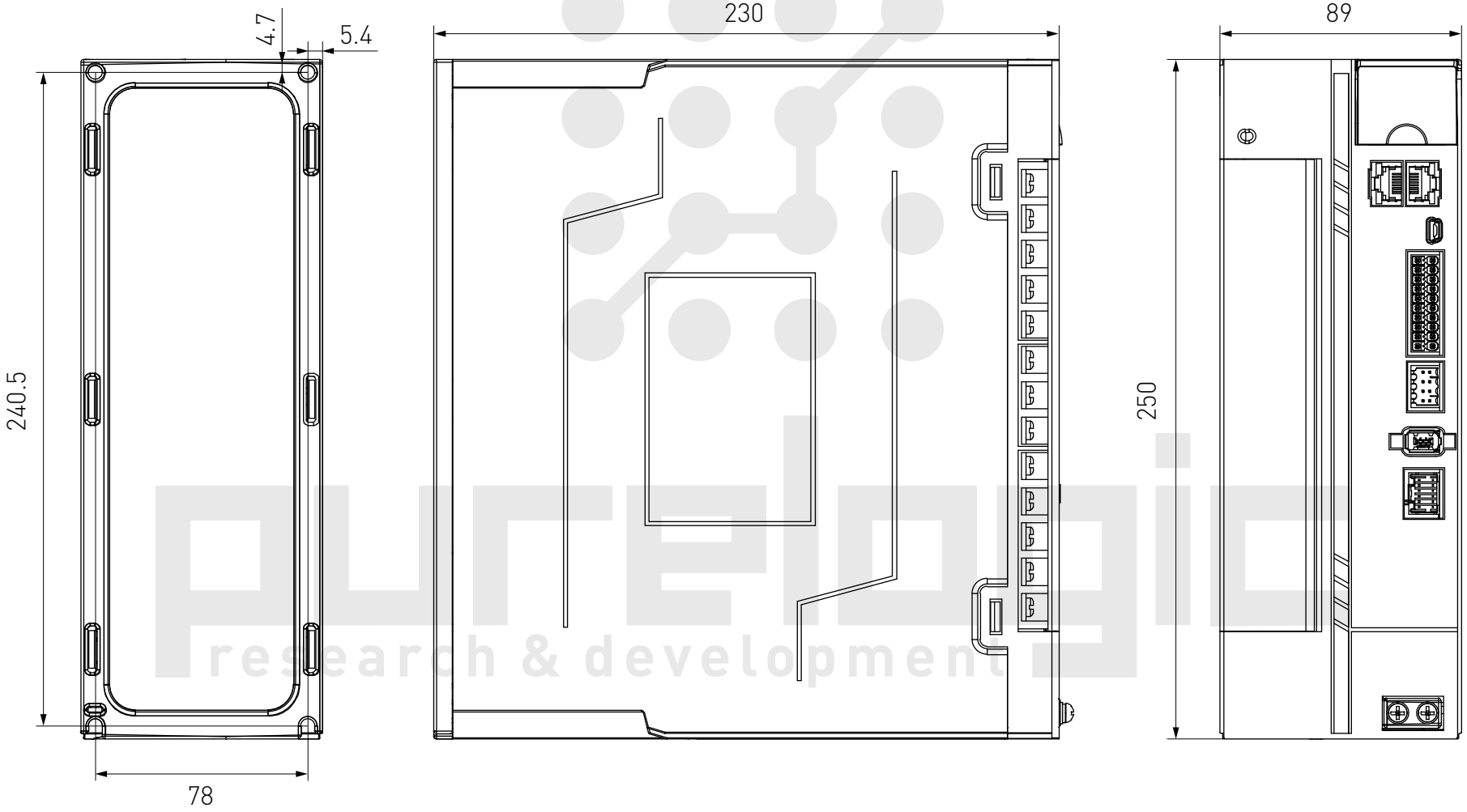

Серводрайвер EL7-RS400P

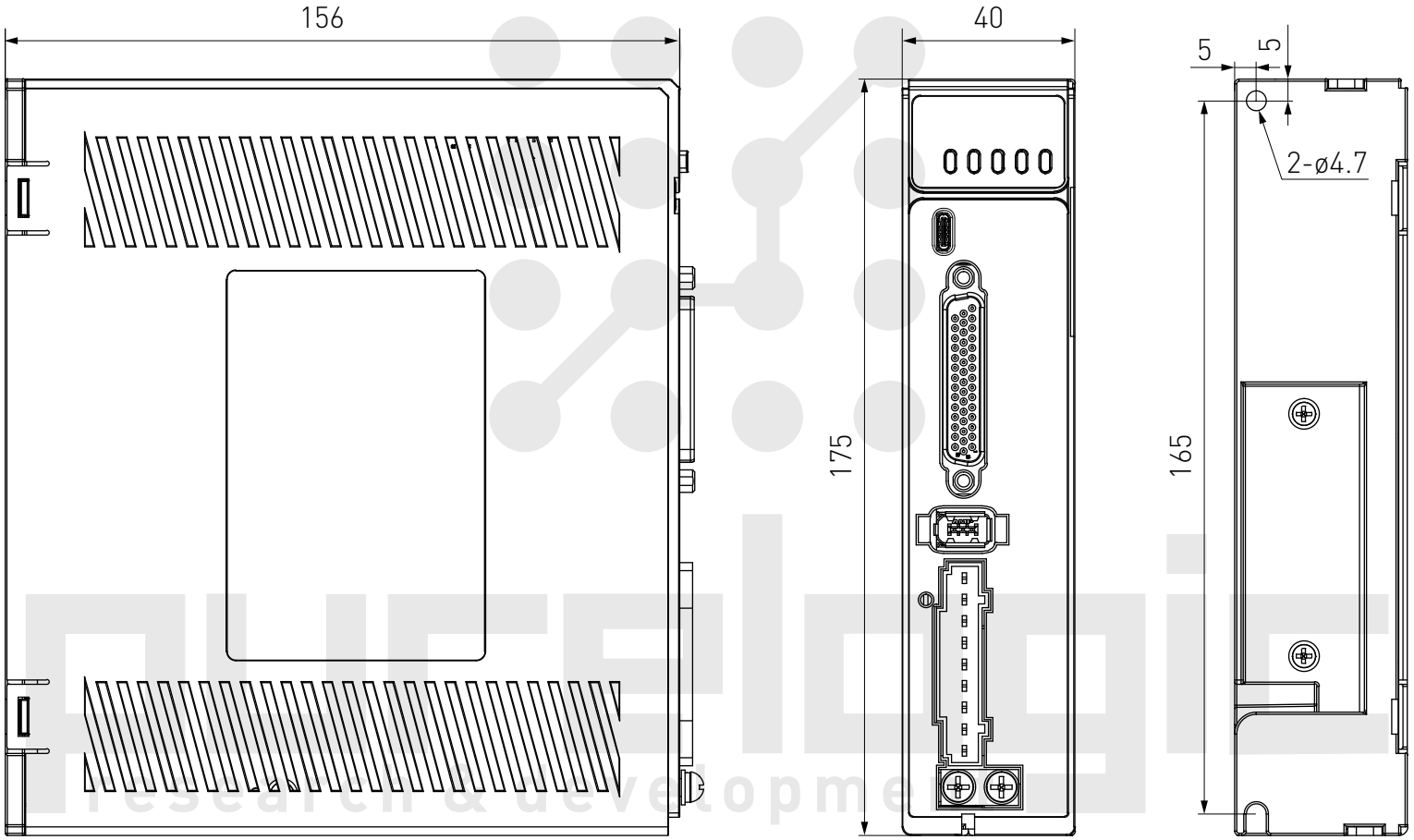

Серводрайвер EL7-RS750P

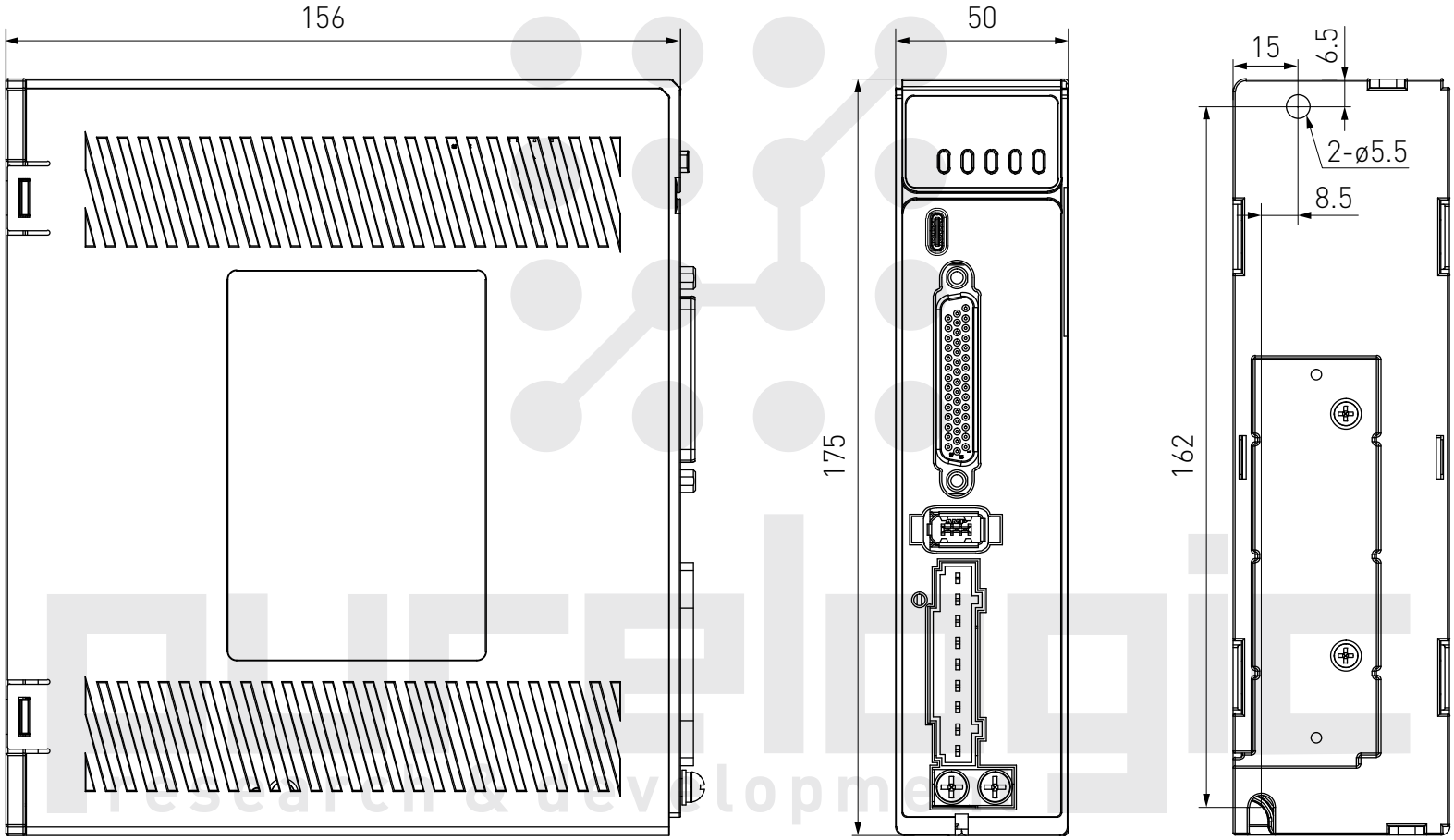

Серводрайвер EL7-RS1000P

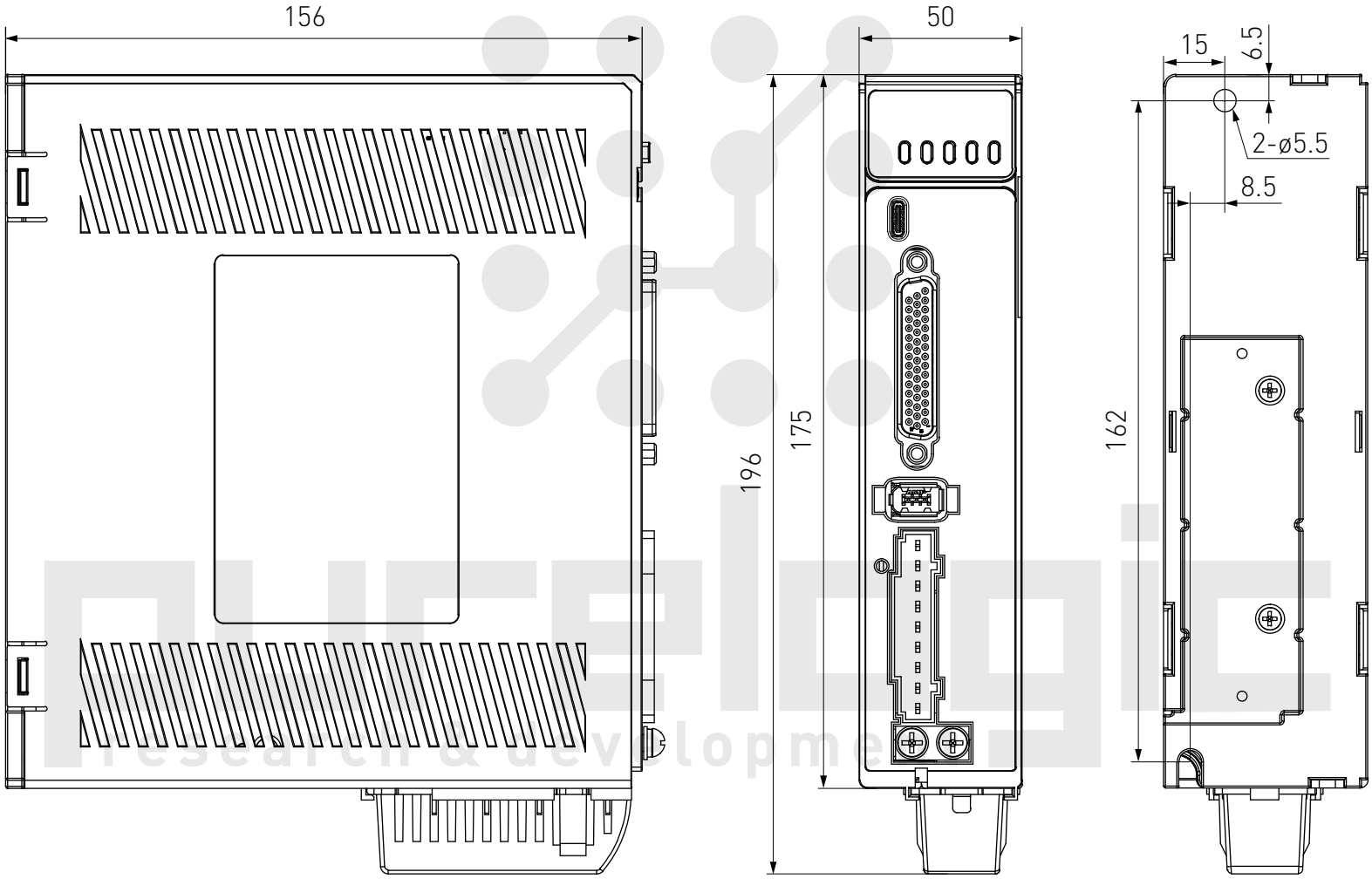

Серводрайвер EL7-RS1500Z

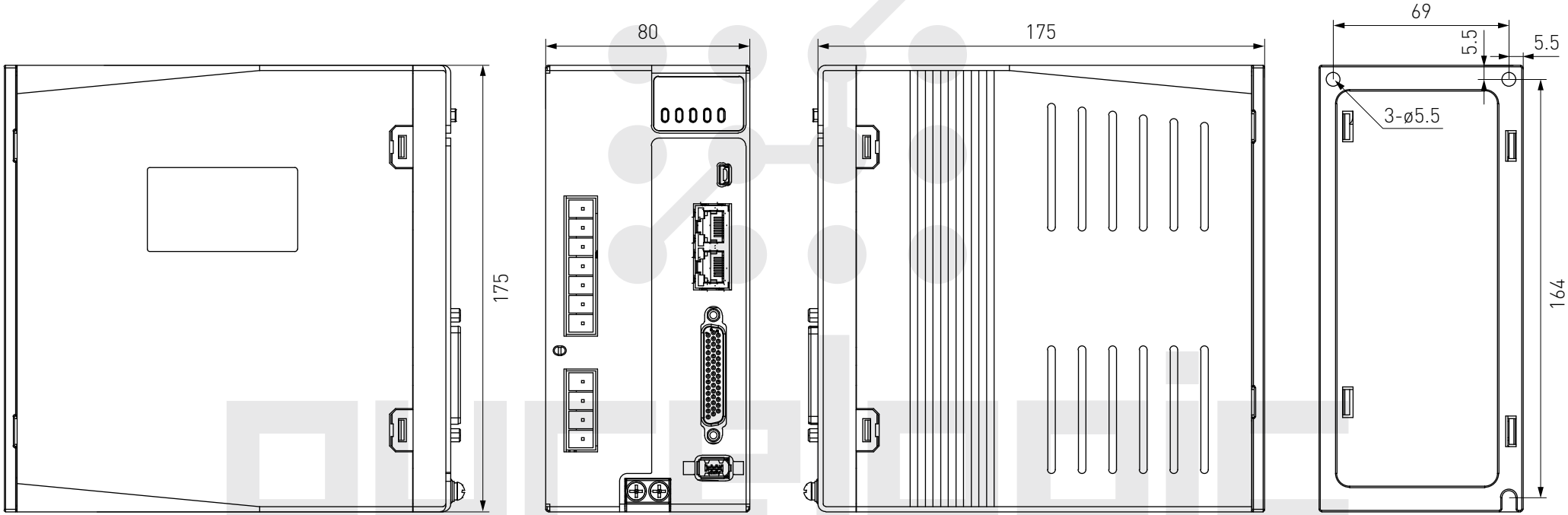

Серводрайвер EL7-RS2000Z

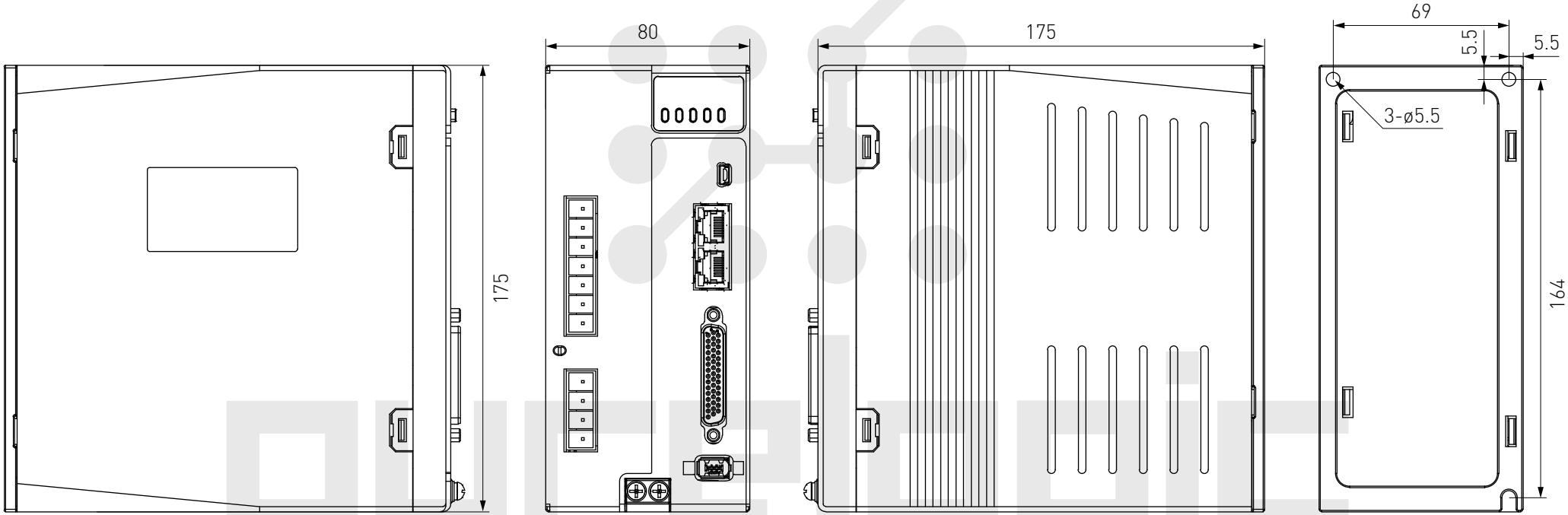

Серводрайвер EL8-EC400F

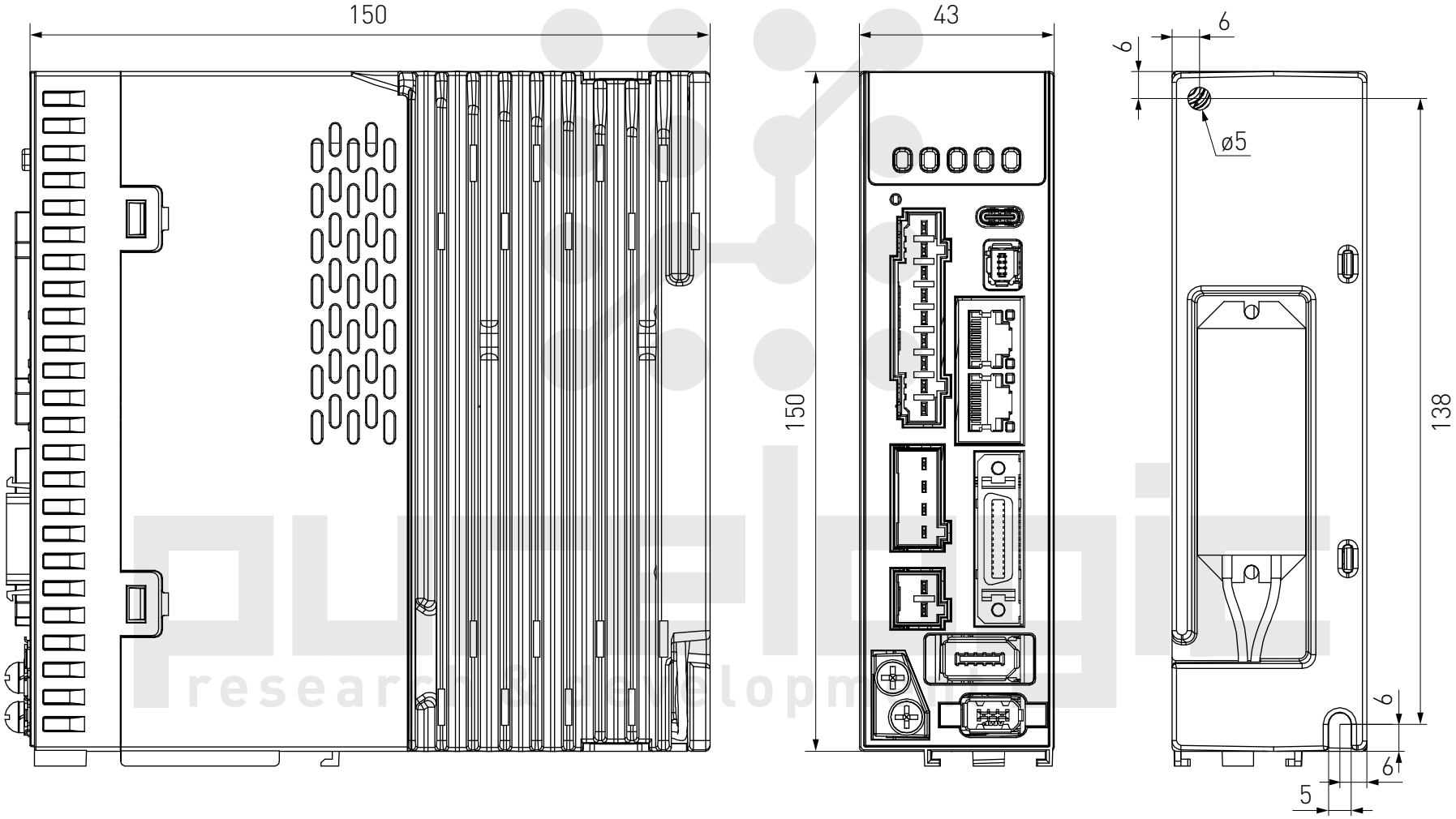

Серводрайвер EL8-EC750F

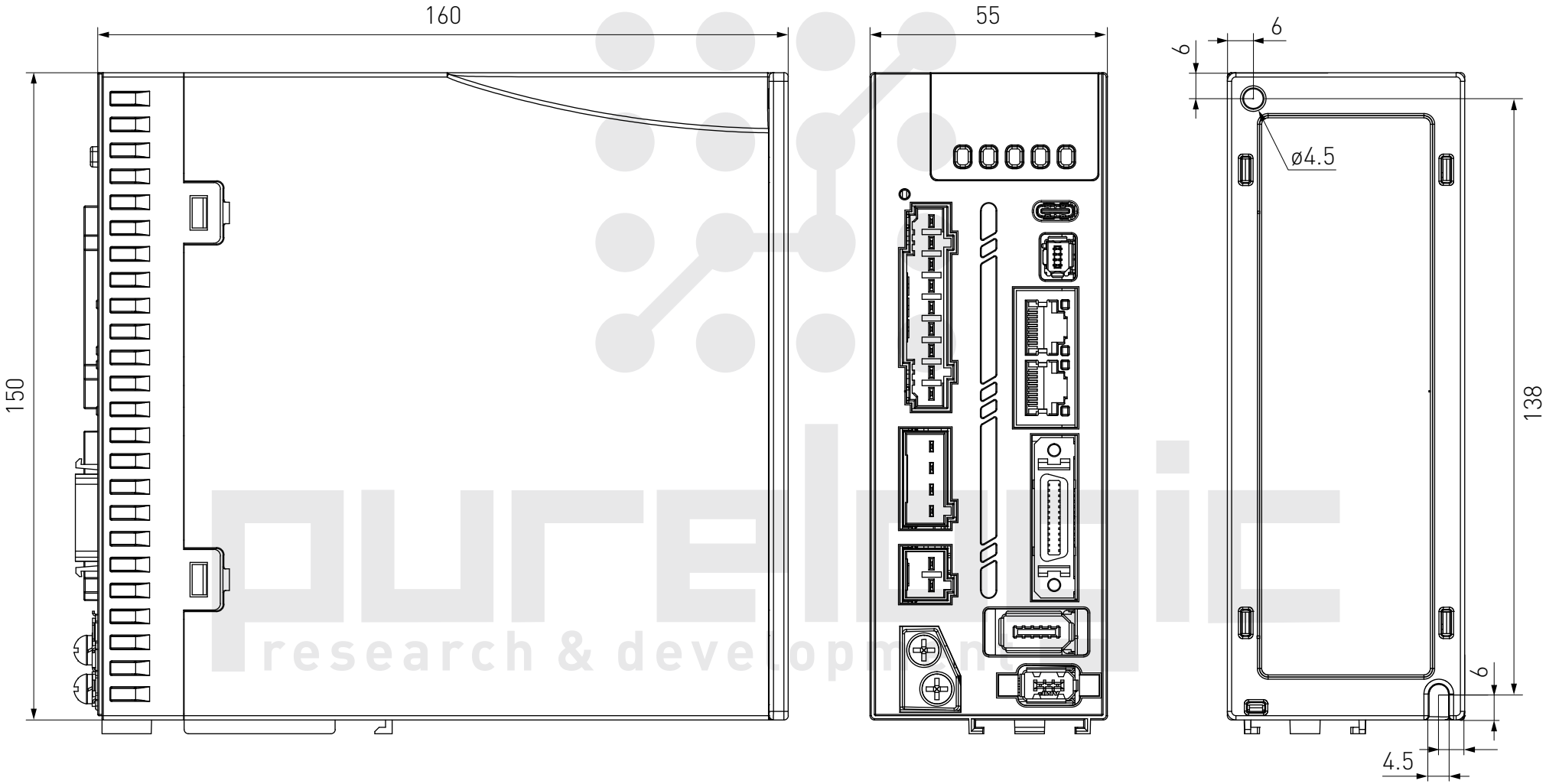

Серводрайвер EL8-EC1000F

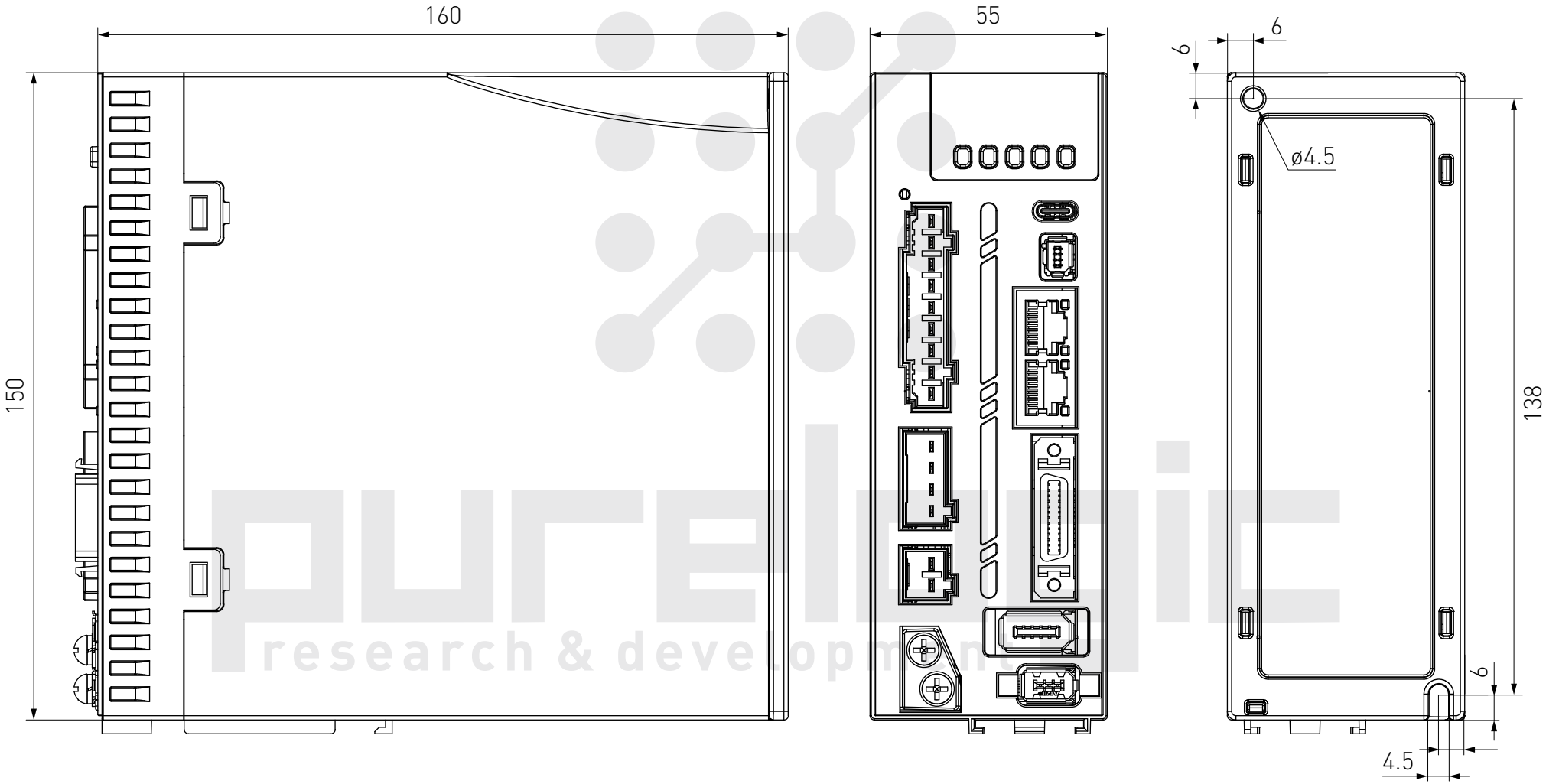

Серводрайвер EL8-RS400F

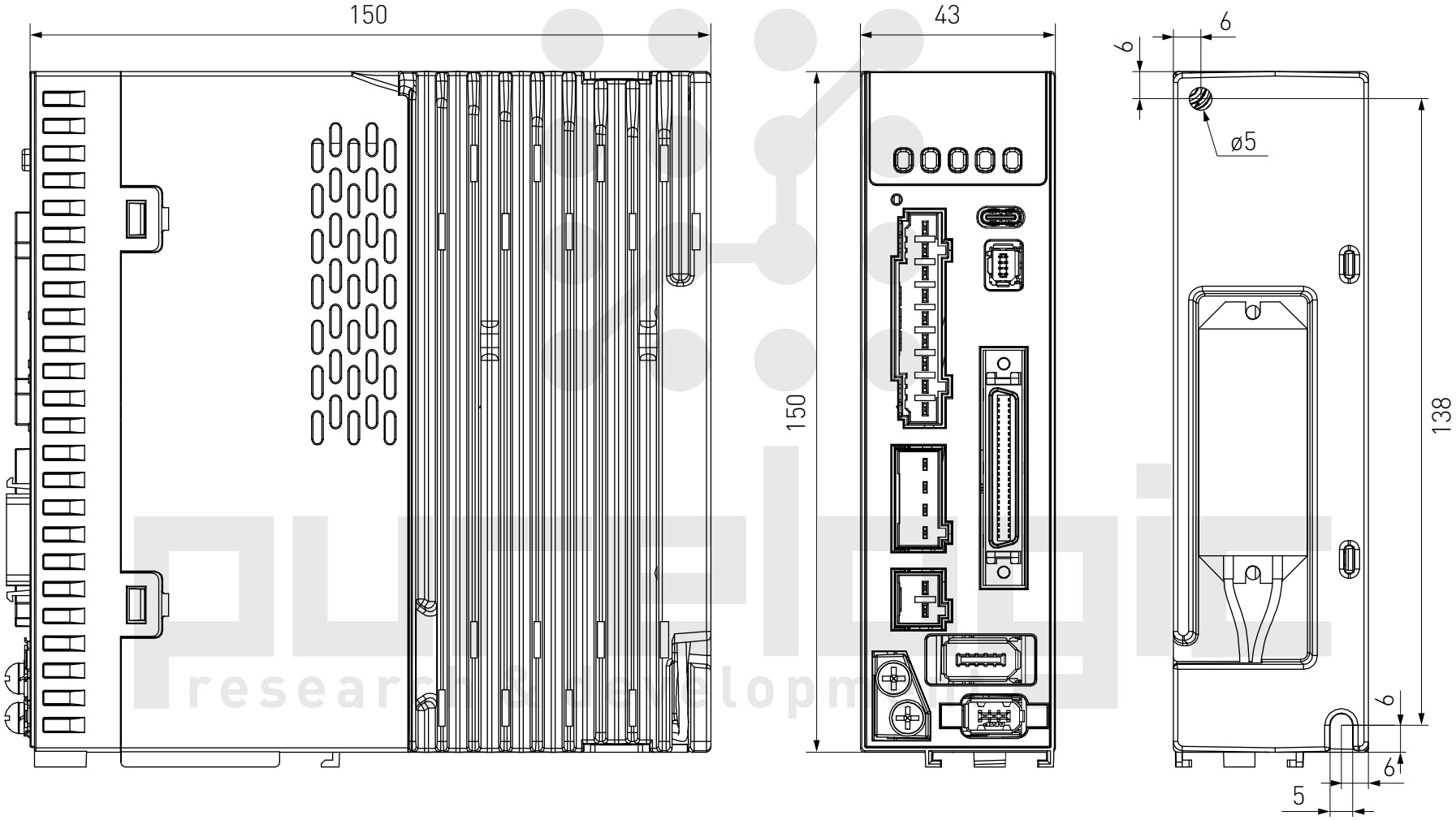

Серводрайвер EL8-RS750F

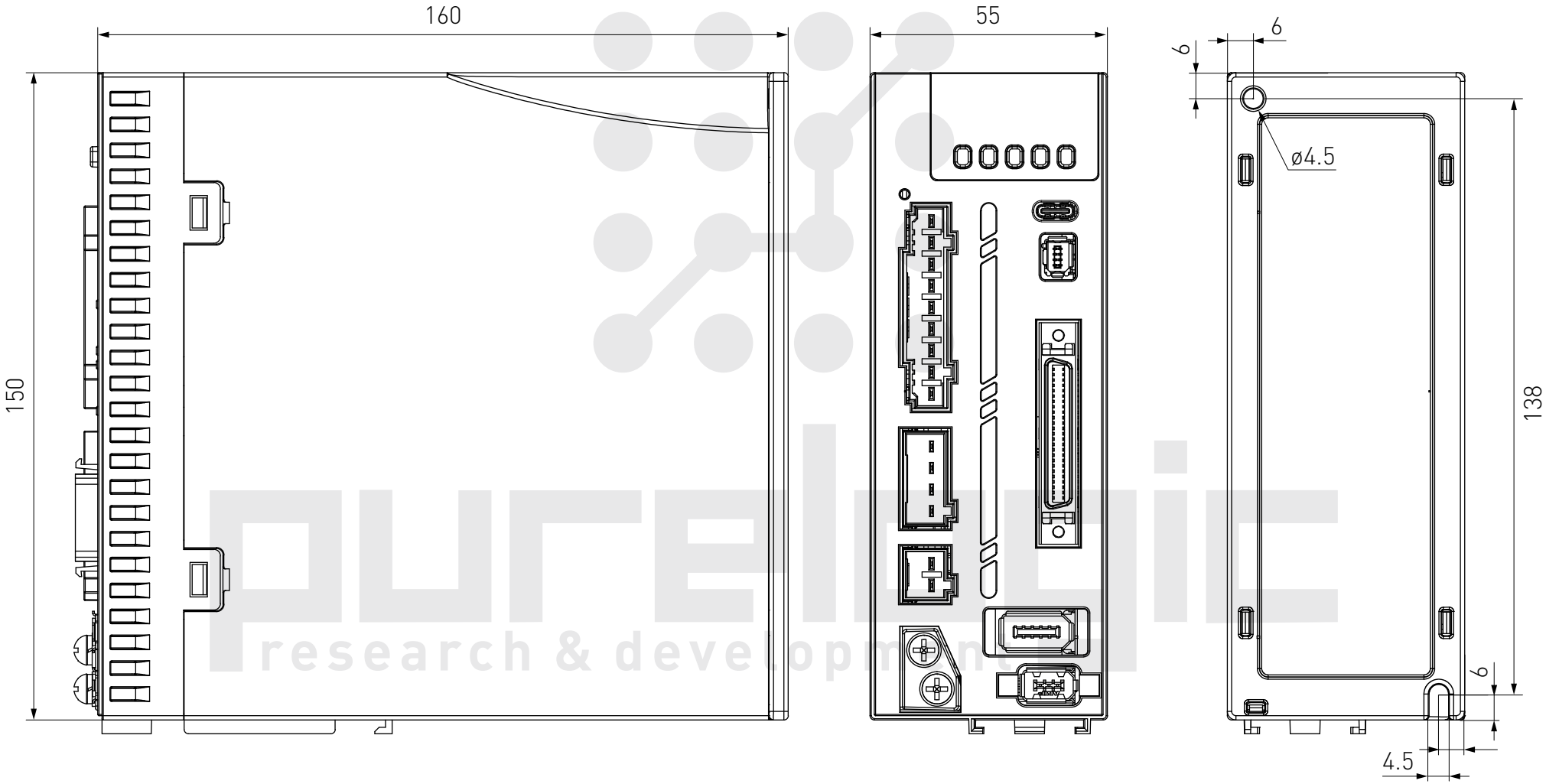
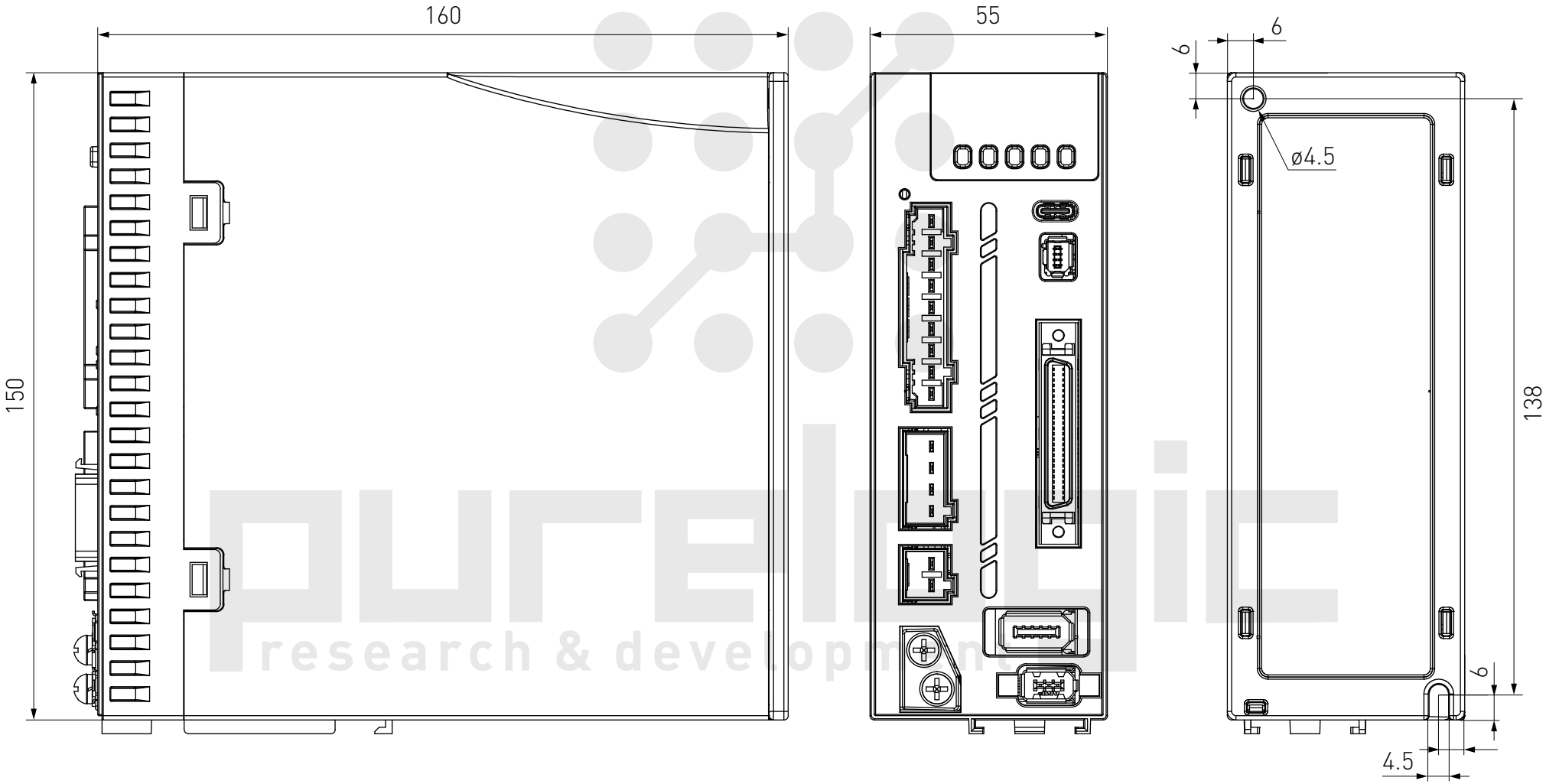
Серводрайвер EL8-RS1000F